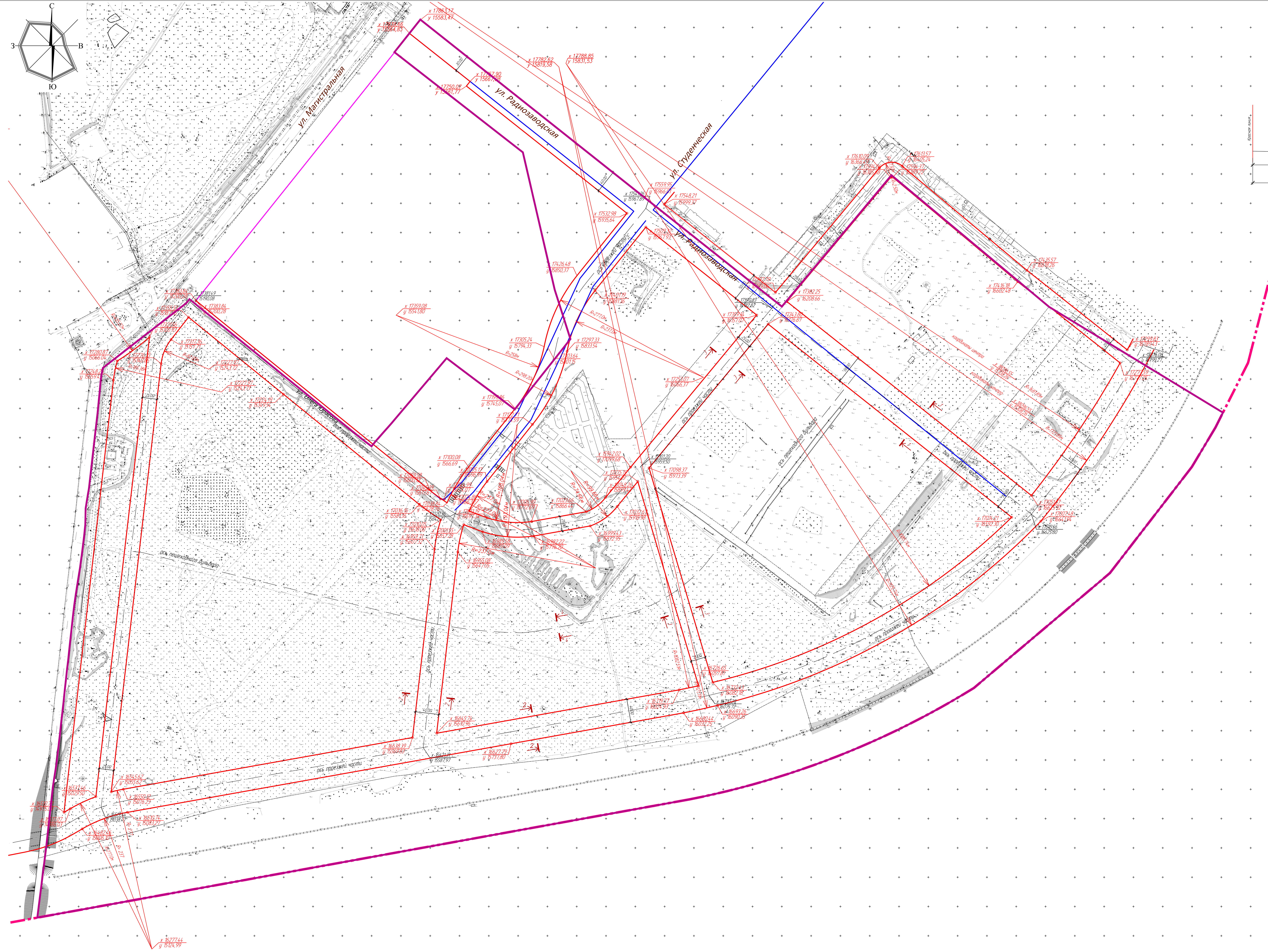

Магистральная улица общегородского значения (проектируемая)

Разрез 1–1

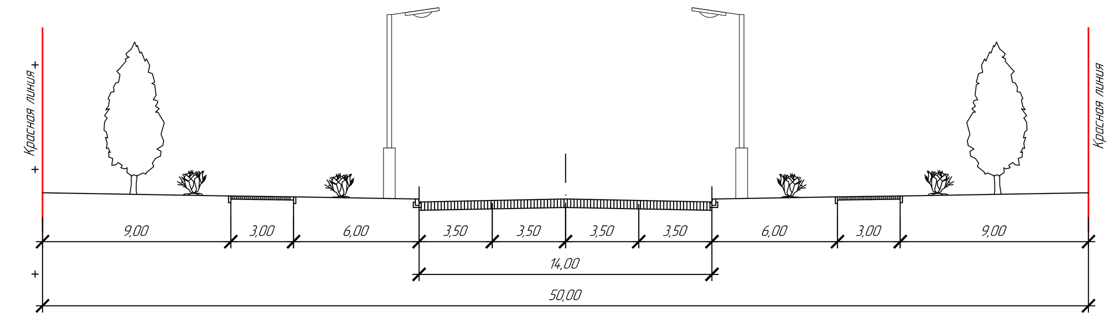

Магистральная улица районного значения (проектируемая)

Разрез 2–2

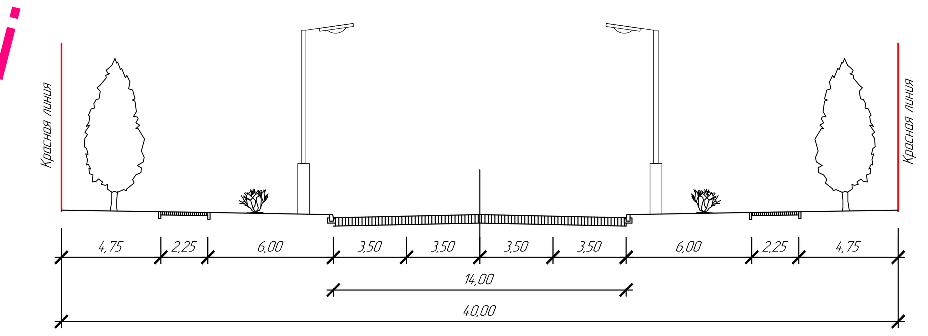

Улица местного значения (проектируемая)

Разрез 3 – 3

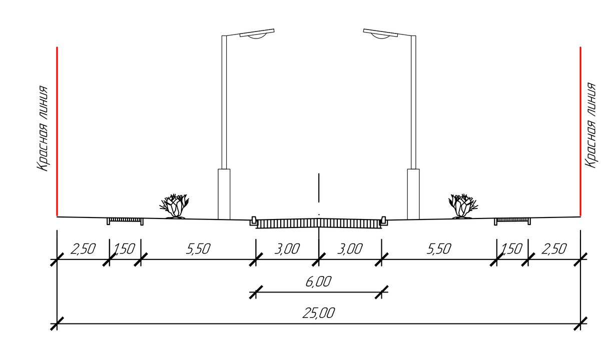

Пешеходный бульвар (проектируемый)

Разрез 4 – 4

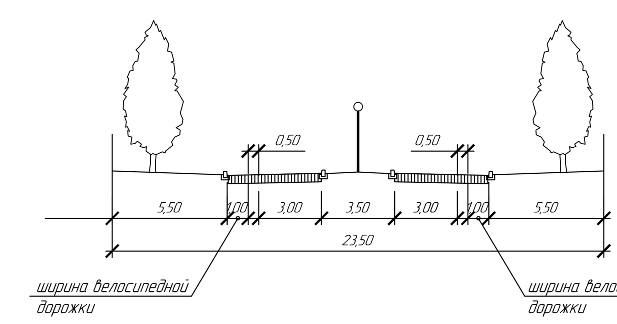

Условные обозначения :

- граница городского округа город Кострома
- граница территории проекта планировки
- существующие красные линии
- изменяемые красные линии
- вновь образуемые красные линии
- ось проезжей части
- поперечный профиль улицы
- x 17098,37 / y 15973,39 — координаты существующих и вновь образуемых красных линий
- x 17101,20 / y 15959,50 — координаты точек пересечения осей дорог, улиц, проездов

Изм.	Кол.уч.	Лист	№ док.	Подпись	Дата			
						ПП		
						Проект планировки территории, ограниченной шоссе Волгореченским , улицами Магистральной, Олега Юрасова, юго-восточной границей земельного участка с кадастровым номером 44:27:080610:410, юго-западной границей земельного участка с кадастровым номером 44:27:080610:408, юго-восточными, восточными и северо-восточными границами земельного участка с кадастровым номером 44:27:080610:21, улицами Магистральной, Радиозаводской, северо-западной и северо-восточной границами земельного участка с кадастровым номером 44:27:080608:4, границей города Костромы.		
ГАП		Якимов				Основная (утверждаемая) часть	Стадия / ПП	Лист 2 / Листов 6
ГИП		Целищев						
Разработал		Румянова						
Проверил						Разбивочный чертеж красных линий М 1:2000	ООО "КФК Проект"	
Н. контроль								